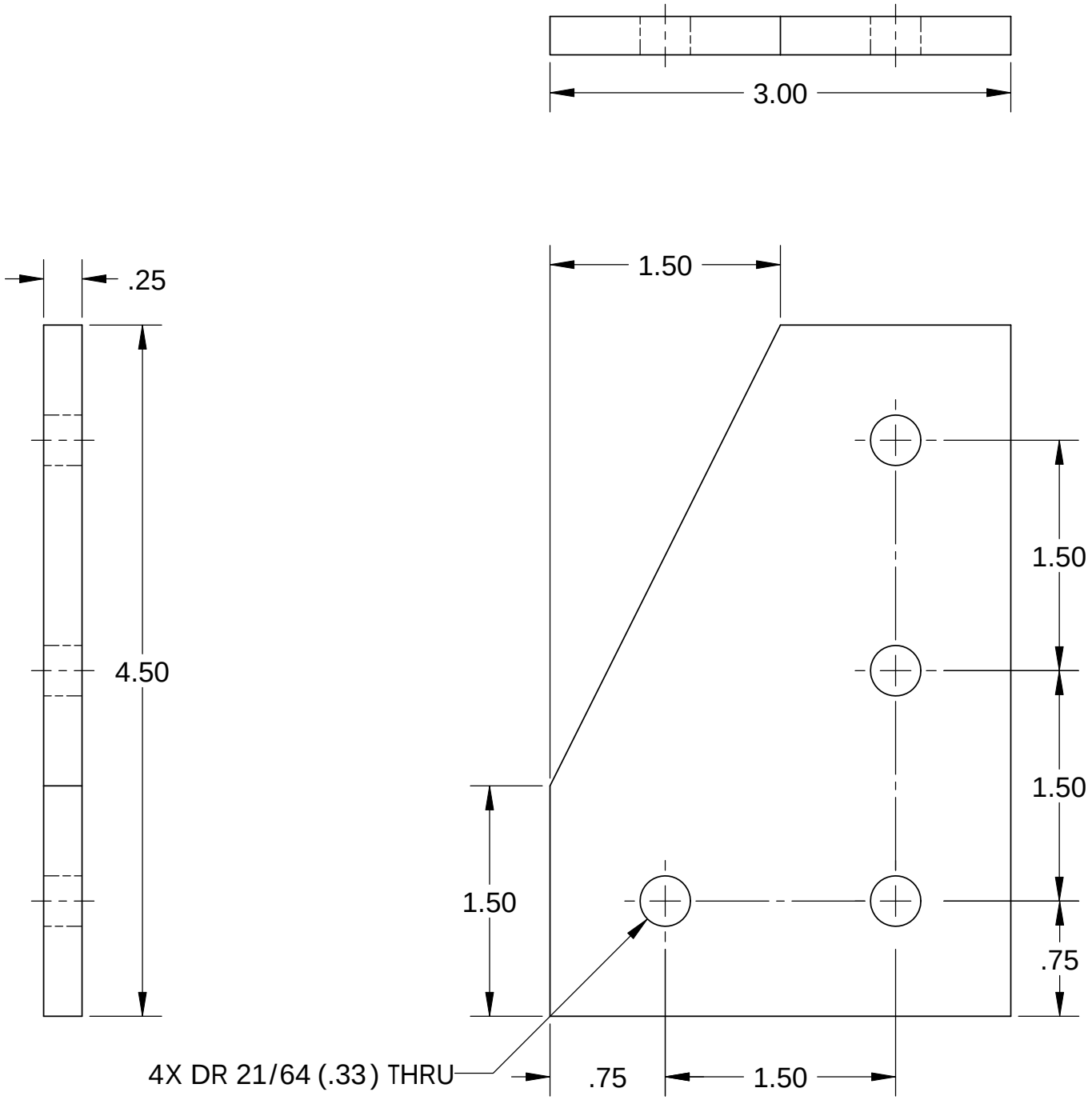
3.00
.25
4.50
1.50
1.50
1.50
1.50
.75
4X DR 21/64 (.33) THRU
.75
1.50